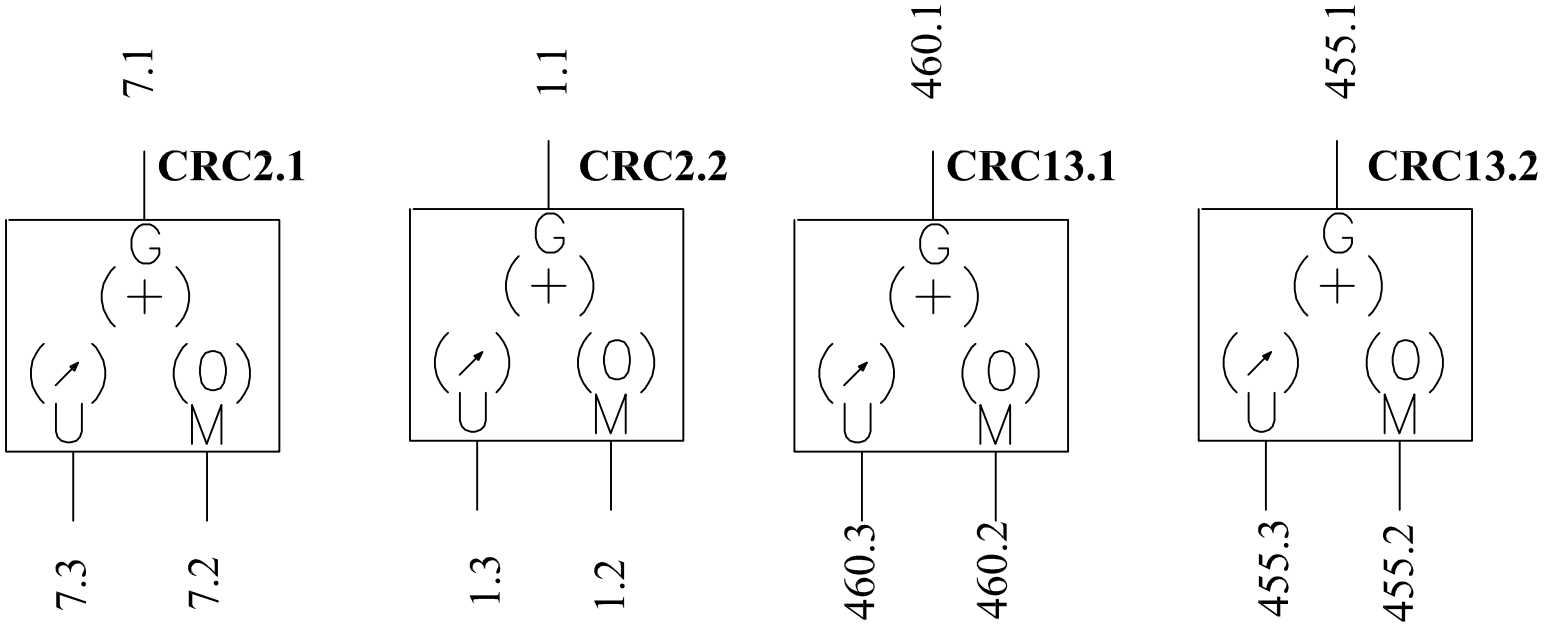

mgr inż. Andrzej Paszko	05.2016		**Zespół Szkół w Michałowie**	**DOM-ECO**	Czujniki różnicy ciśnień QBM2030-30	NR rys. PW4-3-2016-08
Autor	Data	Podpis				STEROWNIK NR 1-SS1.1